Contura

Инструкция по монтажу

511361
IAV RU 0534-1

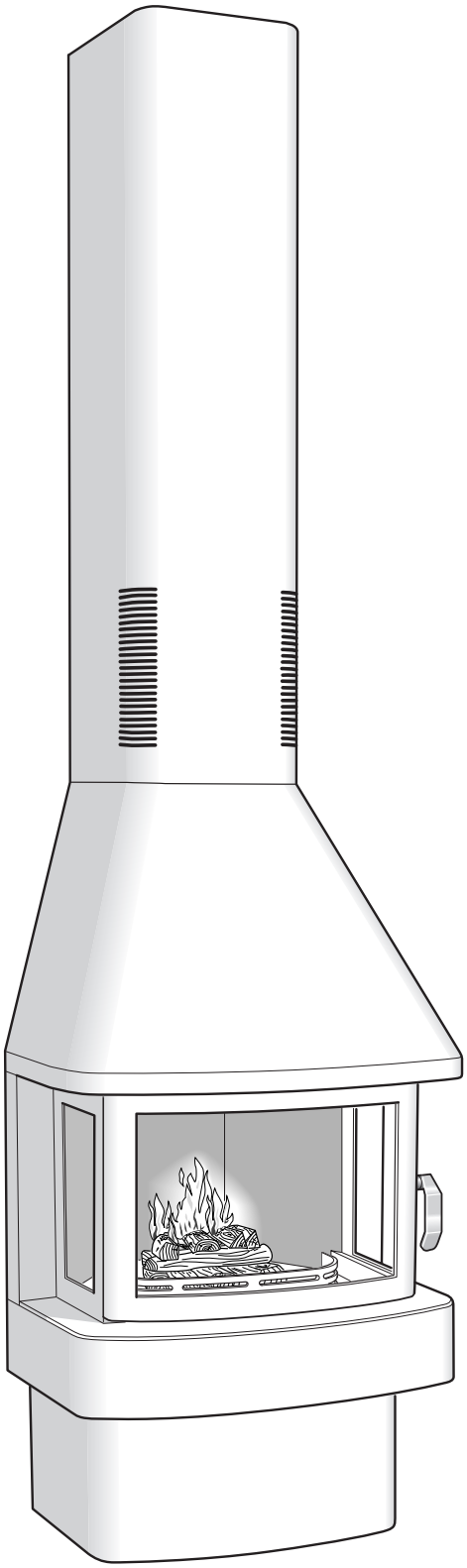

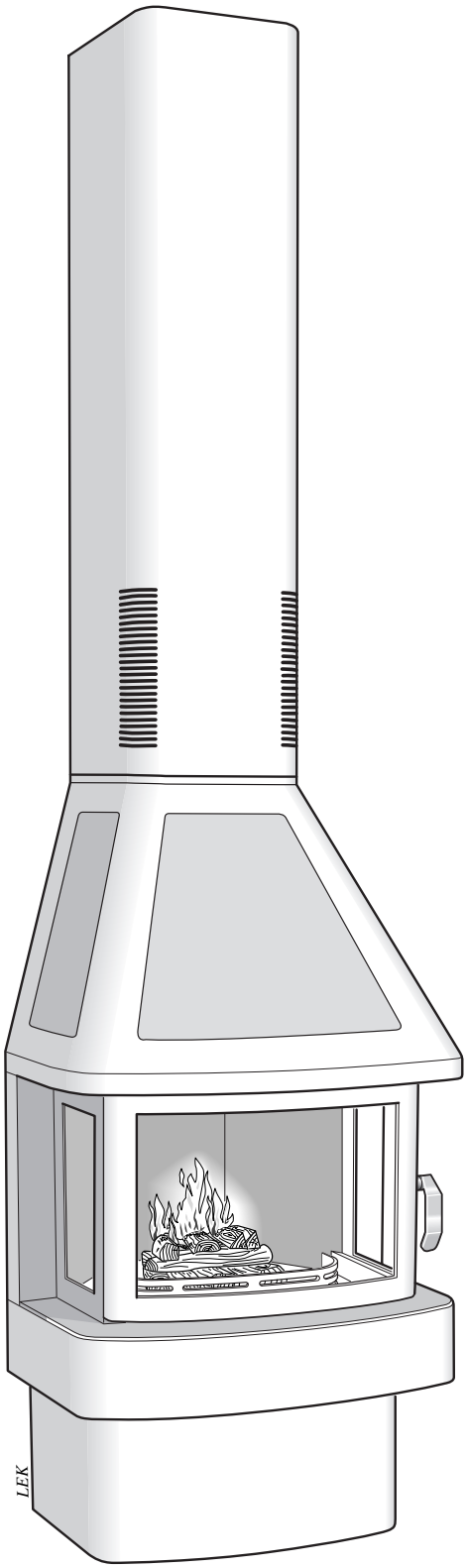

Contura 450 Contura 450T

Уважаемый владелец камина Contura

Добро пожаловать в семью Contura и надеемся, что камин Contura 450 доставит Вам большое удовольствие. Мы полагаем, что Вы, как владелец нового камина Contura 450 предъявляете высокие требования к дизайну и к качеству этого изделия, и хотим, поэтому, заверить Вас в том, что Вы приобрели изделие безвременного дизайна, которое будет служить Вам долгое время. Contura 450 создан исходя из экологической технологии сгорания и создания оптимальной теплоотдачи. Внимательно прочитайте в начале инструкцию по сборке, перед тем, как начать сборку и отдельную инструкцию по уходу и топке, перед тем, как начать топить камин.

Содержание

Общее 2
Расстояния до стен и потолка 3
Подача воздуха в топку 4
Распаковка 5-6
Монтаж стенок топки 7
Монтаж дымовой полки 7
Монтаж теплосборника 8
Верхнее подключение стального дымохода 9-10
Подключение сзади к кирпичному дымоходу 11
Монтаж верхнего колена 12-13
Монтаж стеатитового фриза 14
Монтаж дополнительного бокового стекла 14
Как правильно топить 15

Гарантия изготовителя
Изготовление камина осуществляется согласно документации, послужившей основанием для выдачи сертификата соответствия нормам и согласно требованиям контроля процесса изготовления.

Требования, предъявляемые к каналу дымохода
Дымоход камина при подключении сзади и сверху, должен выдерживать температуру как минимум в 350° С.

Предупреждение!
Определенные поверхности камина сильно нагреваются и могут вызватьожоги при касании.
Помните о сильном потоке горячего воздуха через стеклянные дверцы.
Следите за тем, чтобы воспламеняемый материал не находился ближе безопасного до камина расстояния, чтобы не произошло пожара.
Топка с использованием пиротехнических средств может привести к воспламенению газа, что создаст риск повреждения материала и травмы людей.

Внимание!
Для установки камина необходимо иметь разрешение местных строительных органов власти.
Владелец дома несет ответственность за выполнение предписаний по безопасности и за то, чтобы установка была проверена специалистом.
Печное хозяйство должно быть поставлено в известность, так как постройка камина требует создания нового графика чистки дымохода.

Общее

В настоящем разделе приведены инструкции по монтажу и установке камина Contura 450/450T. Вместе с камином поставляется также инструкция по топке и уходу за камином. Мы рекомендуем внимательно прочитать эти инструкции и сохранить их на будущее.

Камин соответствует установленным нормам и может подключаться к дымоходу, который рассчитан на температуру газа в 350°C, внутренний диаметр втулки подключения дымохода150 мм.

В топку необходимо подвести подачу наружного воздуха.

По выбору, камин может быть оснащен конвективным вентилятором.

Если Вы хотите получить дополнительную информацию и указания по установке камина, обращайтесь в печное хозяйство по месту жительства.

Технические данные

Мощность . . . . . 3-9 кВт
Эффективность, до 80%
Вес, Contura 450 . . . . . 164 кг
Вес, Contura 450T . . . . . 182 кг
Ширина . . . . . 640 мм
Глубина . . . . . 550 мм
Высота . . . . . 1195 мм
Втулка подключения,
наружный диаметр . . . . . 150 мм

Соответствие нормам:
Европейский стандарт EN-13240 класс 1
Знак экологии и качества,
маркировка P сертификат No 22 03 07
Шведский сертификат соответствия нормам No 0887/99
Норвежский стандарт NS 3059, Серт. No 043-088
Стандарт Германии DIN 18.891, RO-91 99 84
Стандарт Дании 887-1, ИД No 598

Разрешение управления по строительству

Для установки камина и постройки дымохода, в определенных случаях необходимо получить разрешение местного строительного управления. Мы, поэтому, рекомендуем перед началом установки узнать в строительном управлении о действующих правилах и предписаниях.

Несущее основание

Проверьте, чтобы пол обладал достаточным несущим усилием для веса камина и дымохода.

При установке камина на основании из деревянных балок, специалист по строительству должен определить несущую способность пола.

Если общий вес не превышает 400 кг, то обычно не требуется дополнительного усиления основания из деревянных балок.

Поверхность пола под камином

Камин всегда должен устанавливаться на невоспламеняемом покрытии, чтобы предохранить пол. Если пол выполнен из воспламеняемого материала, то участок под камином следует покрыть невоспламеняемым материалом, который бы покрывал его как минимум на 300 мм перед камином и на 100 мм по сторонам. В некоторых странах имеются специальные предписания, и мы рекомендуем, поэтому, обращаться за советом в местное управление печного хозяйства.

Дымоход

Камин обеспечивает тягу в дымоходе как минимум в 12 Па. На тягу в первую очередь оказывает влияние длина и площадь сечения дымохода, а также его герметичность. Минимальная рекомендуемая длина дымохода 3,5 м, а соответствующая площадь сечения - 150-200 см^2 (140-160 мм в диаметре).

Тщательно проверьте герметичность дымохода, чтобы не было никаких утечек вокруг люков для чистки и на соединениях.

Обратите внимание на то, что канал дымохода с резкими изгибами и с горизонтальными переходами снижает тягу. Максимальная длина горизонтального участка дымового канала не должна превышать 1 м, при условии, что его вертикальная длина составляет как минимум 5 м.

Дымовой канал должно быть возможным чистить по всей его длине, и люки для чистки должны быть легко доступны.

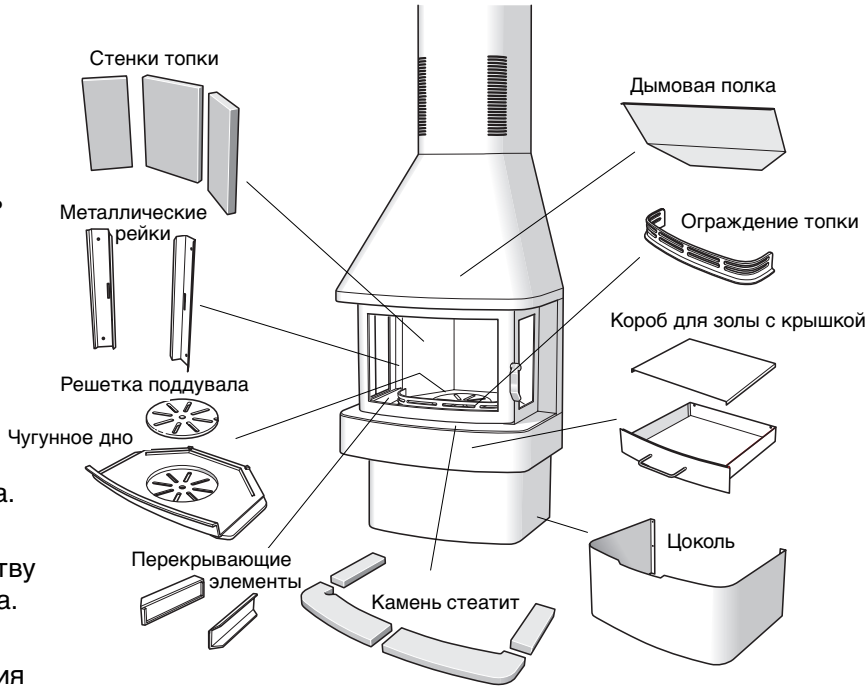

Расстояния до стен и потолка

Установите камин на поверхности для топки, выполненной согласно указаниям на странице 2. Проверьте, чтобы расстояние до стен было не менее указанного в инструкции. Минимальное расстояние до воспламеняемых элементов постройки или интерьера перед камином должно быть как минимум 1 м.

Важно! При угловом расположении к воспламеняемой стене и при расположении у прямой стены с расстоянием в 305 мм до воспламеняемого материала по сторонам, необходимо установить с боков стекло с отражающей тепло поверхностью.

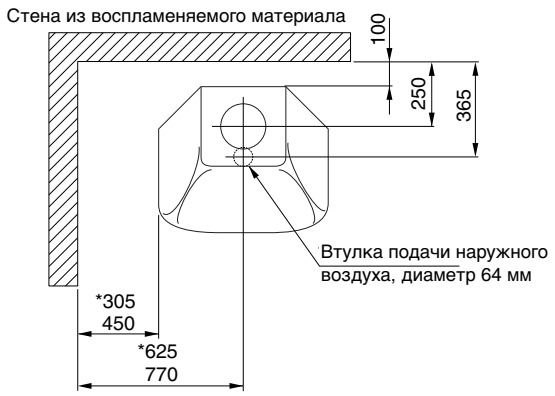

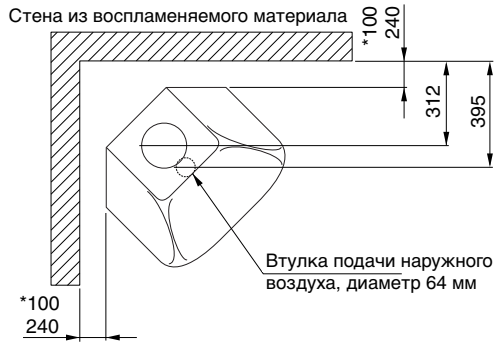

*** Только с дополнительными боковыми стеклами. См. страницу 14.**

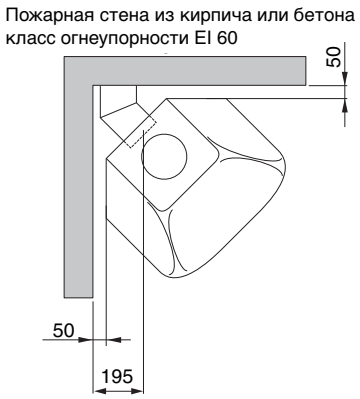

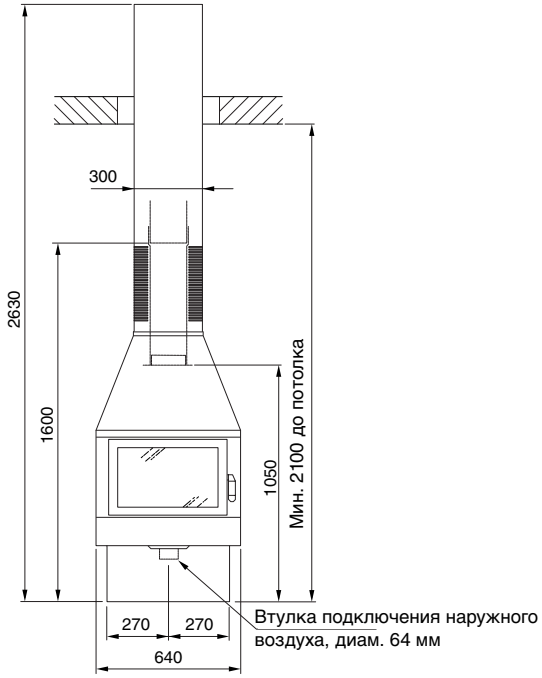

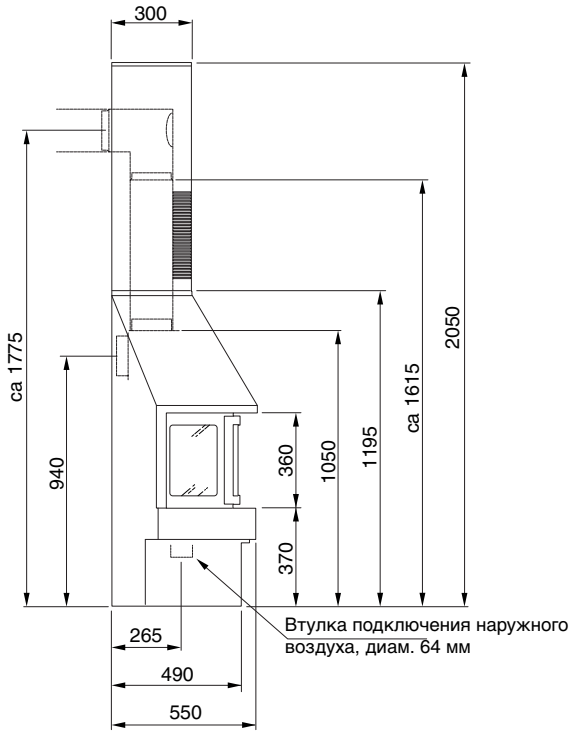

Подача воздуха в топку

Воздух для сгорания может подаваться прямо по каналу снаружи, или через клапан в наружной стене комнаты, где утсановлен камин.

Ниже показаны некоторые варианты установки.

Наружный диаметр втулки подключения на камине 64 мм.

Важно! Чтобы не происходило конденсации в канале в отапливаемом помещении, он должен быть изолирован стекловатой и покрыт снаружи алюминиевой лентой.

Важно, чтобы пространство между трубой дымохода и стеной (или полом) было хорошо уплотнено уплотняющей массой. Если труба будет длиннее 1 м, то её диаметр следует увеличить на 100 мм и выбрать соответствующий клапан большего размера.

В качестве дополнительного оборудования имеется изолированная от конденсации втулка подачи наружного воздуха.

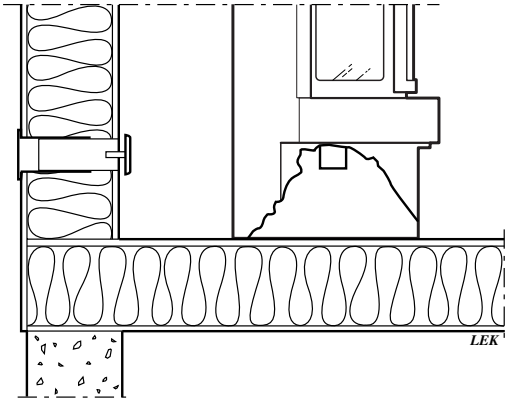

Не напрямую, через наружную стену.

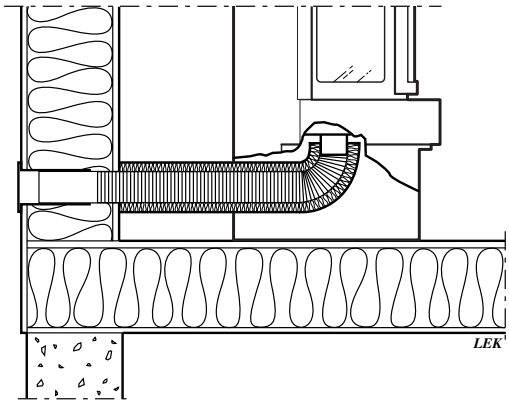

Через наружную стену.

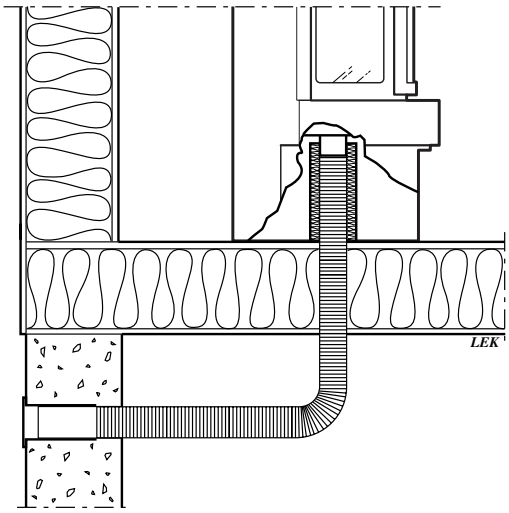

Через пол и подполье.

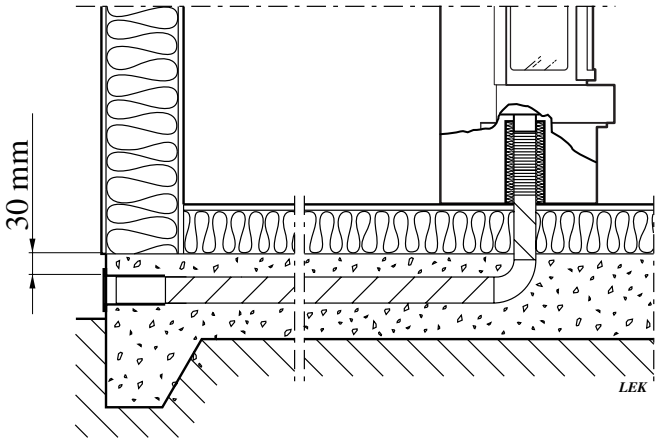

Через пол и через панель на поверхности.

Распаковка

Важно! Открутите цоколь перед тем, как камин будет поднят с транспортировочного поддона.

Чтобы камин было легче поднимать и переносить, чугунные дверцы и чугунное дно можно снять.

Если в кожухе камина есть стеатит, то его следует достать, как это показано на стр. 8. Снимите осторожно пластмассовую пленку. (Острый предмет может повредить лак.)

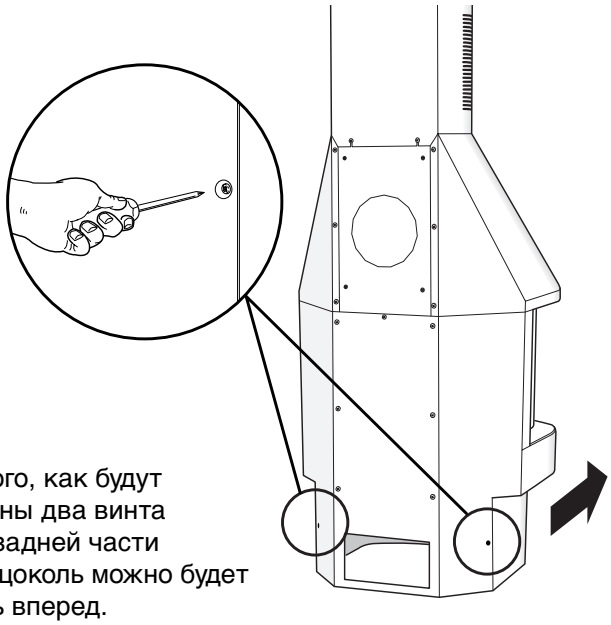

После того, как будут вывинчены два винта внизу в задней части камина, цоколь можно будет потянуть вперед.

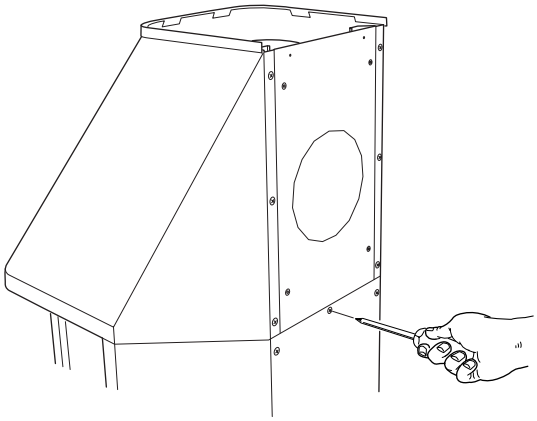

Открутите винт как показано на рисунке.

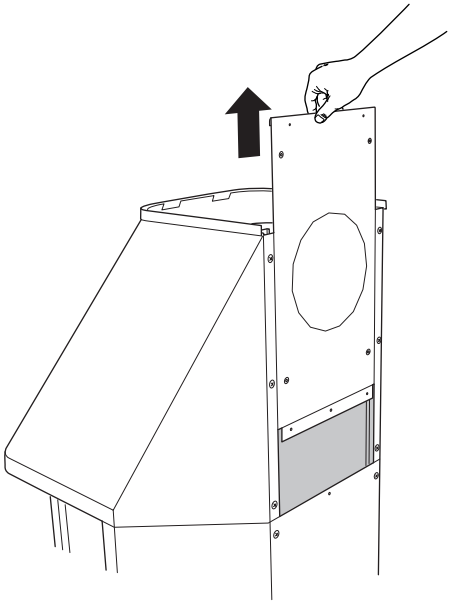

Поднимите прямо вверх верхнюю заднюю панель, чтобы она освободилась из задней нижней панели.

Поднимите и перенесите камин, как показано на этих рисунках

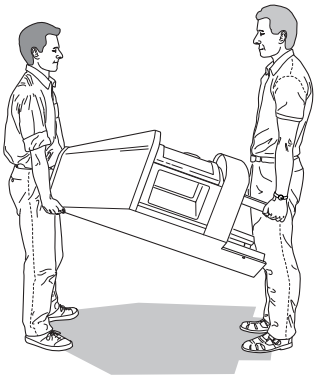

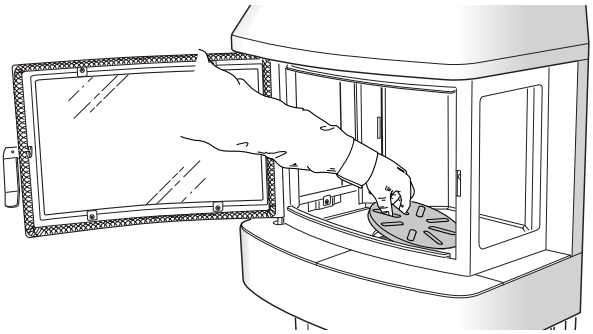

Решетку поддувала можно снять, подняв её за край, на противоположной стороне крепления регулировочного стержня.

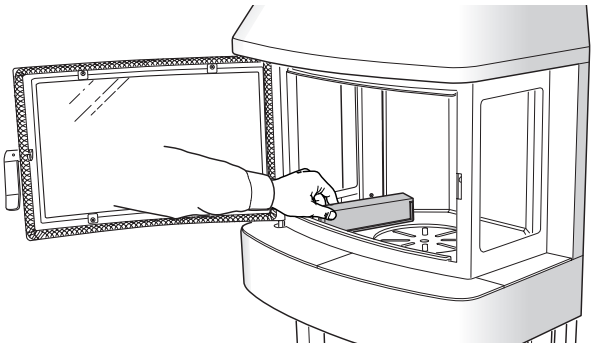

Снимите чугунные вставки под боковым стеклом.

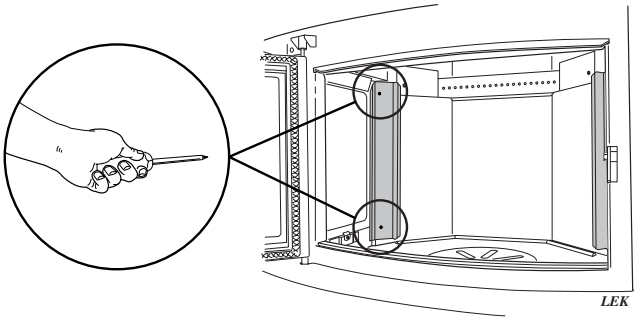

Отвинтите затем металлические рейки вдоль заднего края боковых стекол.

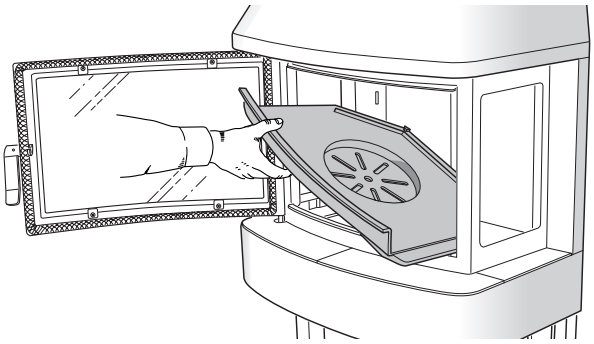

Поднимите чугунное дно за один край и достаньте его по диагонали через проем дверцы.

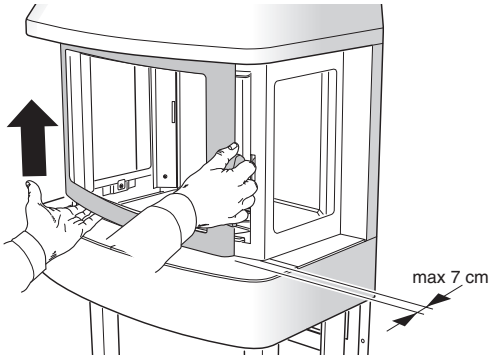

Чтобы дверцу можно было снять, она должна быть открыты лишь настолько, чтобы она свободно проходила в проеме кожуха камина и не более. Поднимите дверцу вверх, чтобы она освободилась с шейки нижней петли.

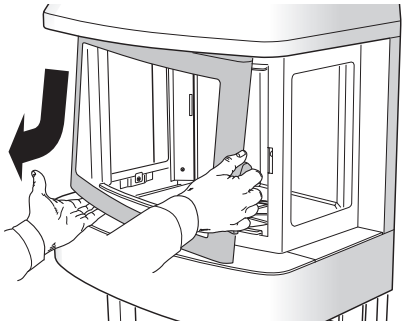

Отведите нижнюю часть в сторону, чтобы она свободно проходила мимо шейки петли. Затем снимите дверцу.

Монтаж стенок топки

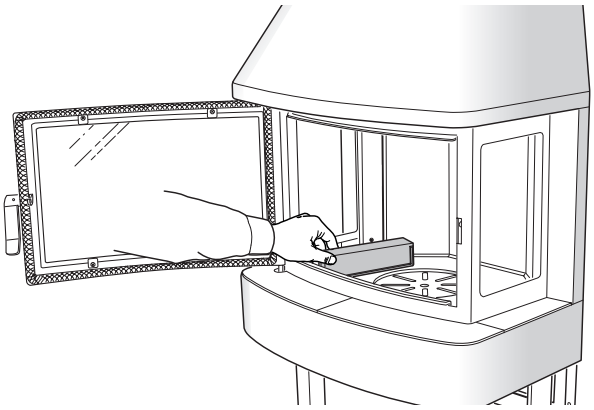

Отвинтите затем металлические рейки вдоль заднего края боковых стекол.

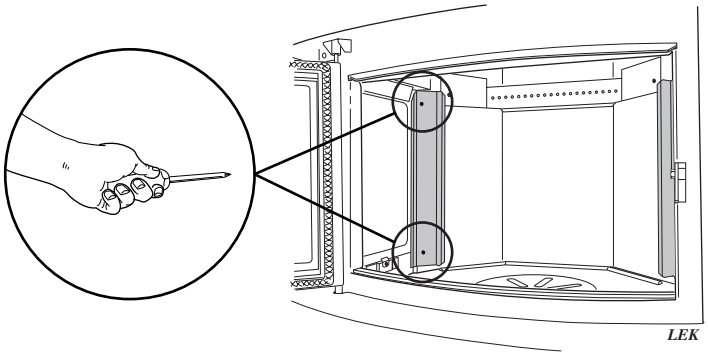

Отвинтите затем металлические рейки вдоль заднего края боковых стекол.

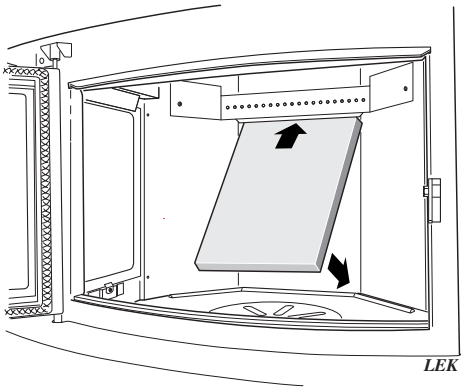

Смонтируйте заднюю панель.

Держатель вермикулита

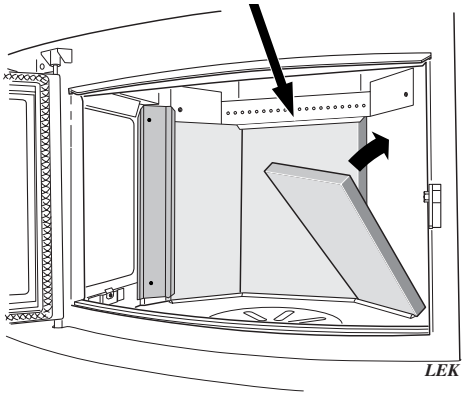

Смонтируйте две передних панели. Привинтите металлические рейки опять и вложите на места перекрывающие элементы.

Монтаж дымовой полки

Положите выпуклый передний край дымовой полки над опорными шейками по сторонам. Поднимите затем задний край дымовой полки на держателе панелей вермикулита.

Важно! Дымовая полка должна быть наклонена вперед к переднему краю, когда она будет находиться над опорными шейками.

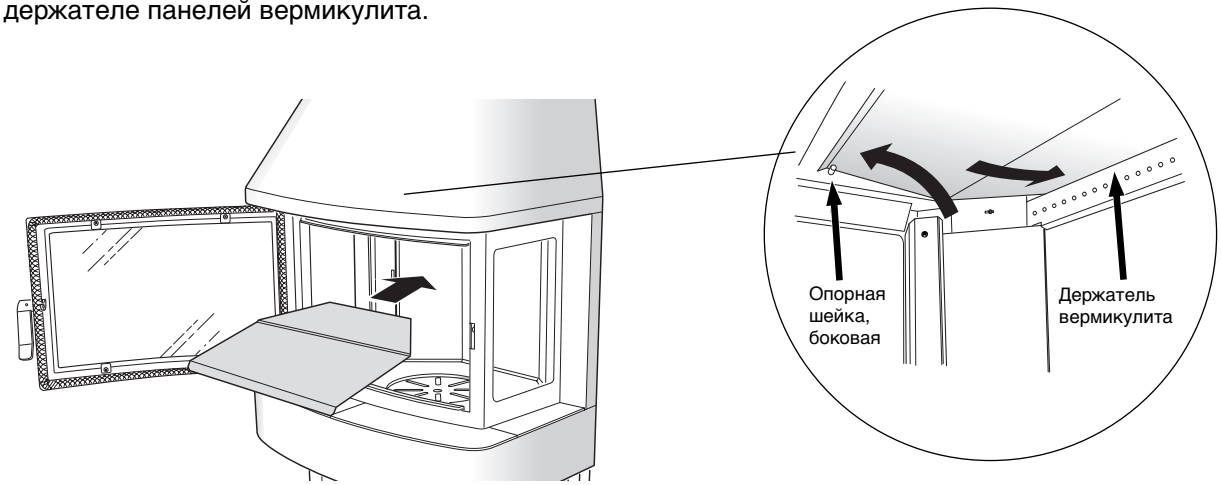

Монтаж теплосборника

Contura 450T Достаньте осторожно стеатитовые блоки из колпака, и положите пять камней оливи как это показано на рисунке. Уровень стеатитовых камней к колпаку регулируется винтами, которые прилегают к задней стороне камней. Осторожно положите стеатитовые камни опять на место. Регулировка стеатитовых камней снизу осуществляется опорными винтами, чтобы они прилегали прямо и посредине отверстия.

Обращайтесь с камнями осторожно!
Помните о том, что стеатитовый камень ломкий и требует осторожного обращения. Пятна на стеатитовых камнях можно смыть мыльным раствором или чистым ацетоном.

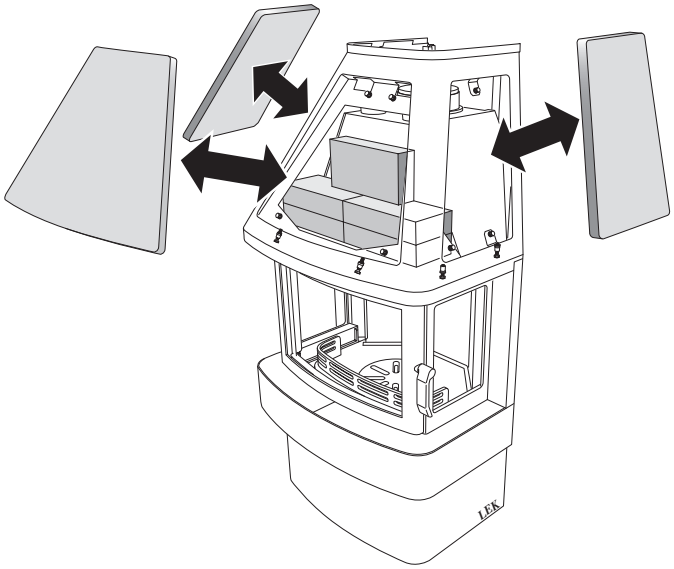

Contura 450 Положите шесть камней оливи на вставной элемент как показано на рисунке. Кладите камни оливи по одному через проем над люком камина.

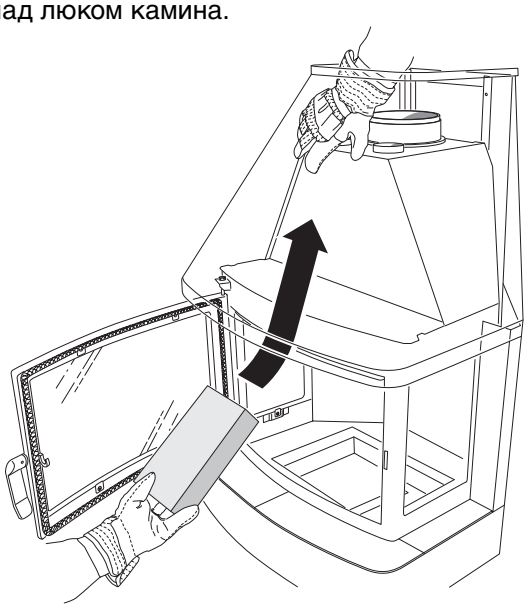

Острые края! Работайте в защитных перчатках.

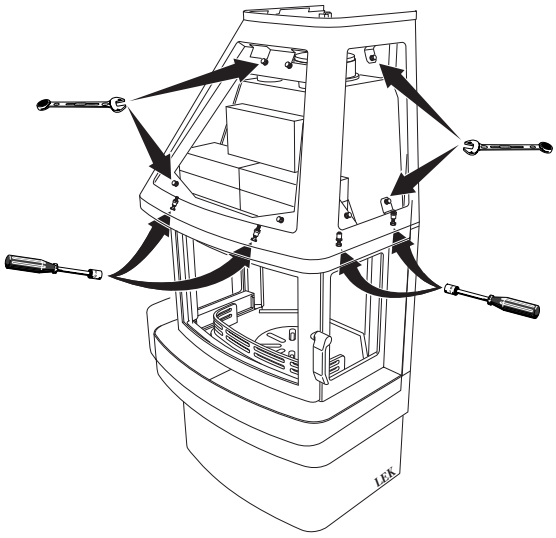

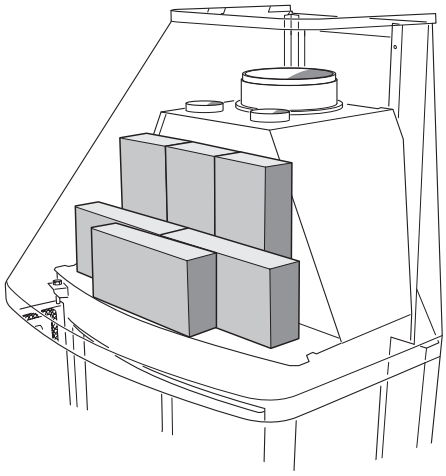

Верхнее подключение стального дымохода

Выполняйте указания ниже, когда будете делать отверстие в потолке и крыше. Пользуйтесь инструкцией по установке дымохода.

Скошенный потолок в углу

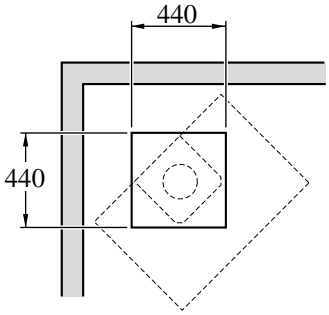

Если в комнате скошенный потолок, и если камин стоит в углу, то размер отверстия в потолке должен быть 440x440 мм, дымоход должен стоять параллельно к стенам.

Ровный горизонтальный потолок

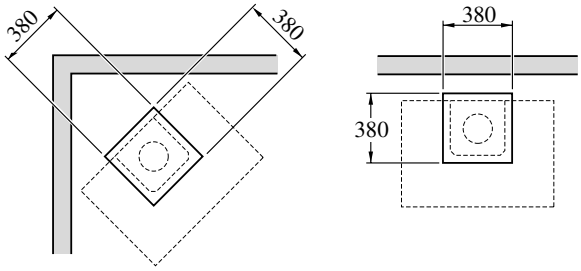

В ровном потолке размер отверстия в потолке должен быть 380x380 мм и направление трубы должно совпадать с направлением камина у прямой стены или в углу.

Смонтируйте начальный элемент трубы на соединительной втулке на камине. Следите за тем, чтобы прокладка на втулке не вышла из своего положения. Если имеется наружное уплотнение, пользуйтесь замазкой для котлов.

При использовании системы дымохода Premodul, на начальном элементе трубы должны быть установлены уплотняющая панель и изолирующий щит. Пригните вверх язычки на держателе изоляции. Установите изолирующий элемент и изолирующую пластину на держателе изоляции и направьте выступы в проемы на стопорной шайбе. Наденьте собранные детали на начальный элемент трубы и опускайте их до тех пор, пока стопорная шайба не упрется на рубчик начального элемента трубы дымохода. Поверните уплотнение так, чтобы оно было правильно направлено к камину.

При использовании другой системы дымохода, уплотняющий элемент должен быть привинчен к заднему элементу, а изолирующая пластина должна быть наложена сверху.

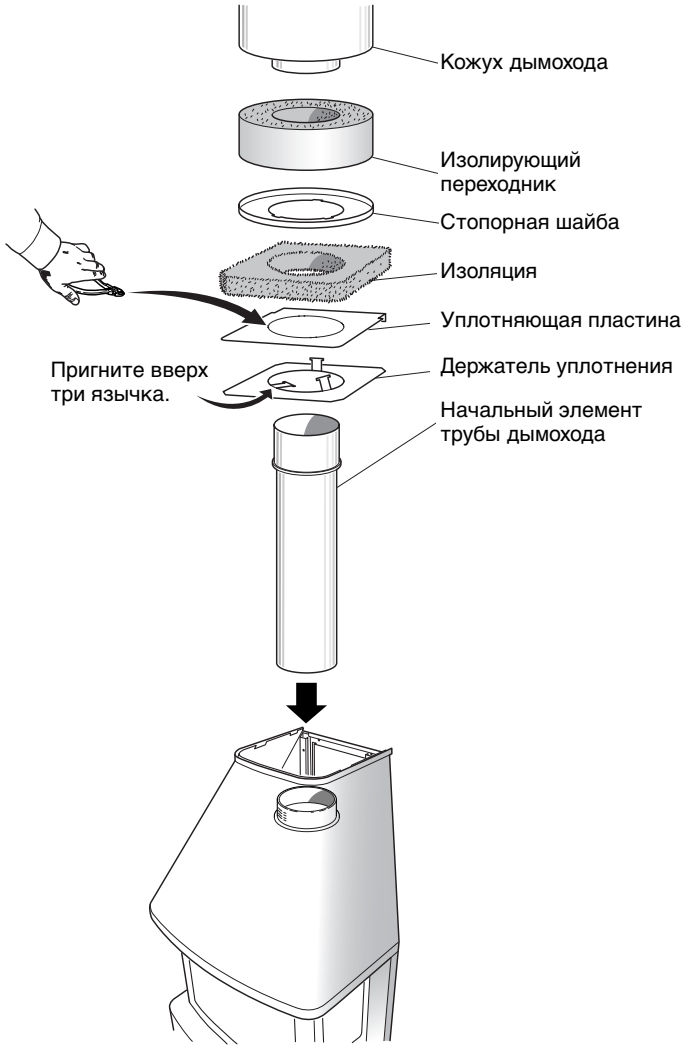

Важно!

По выбору камин может быть оснащен вентилятором.
В таких случаях важно, чтобы держатель шланга и шланги вентилятора были смонтированы до того, как будет начат монтаж дымохода.

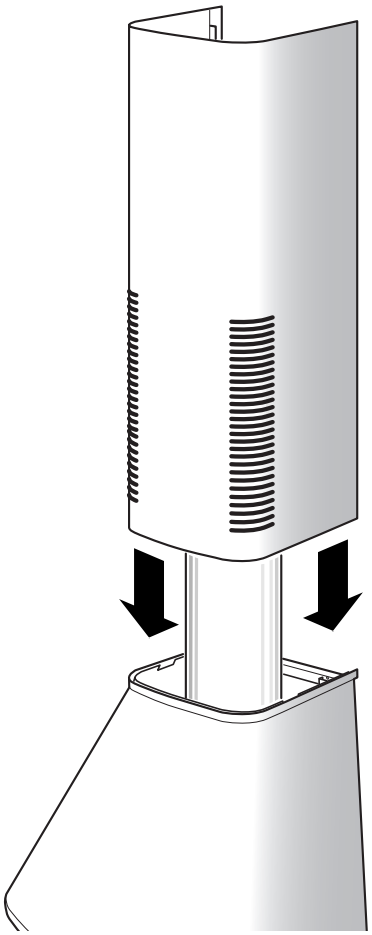

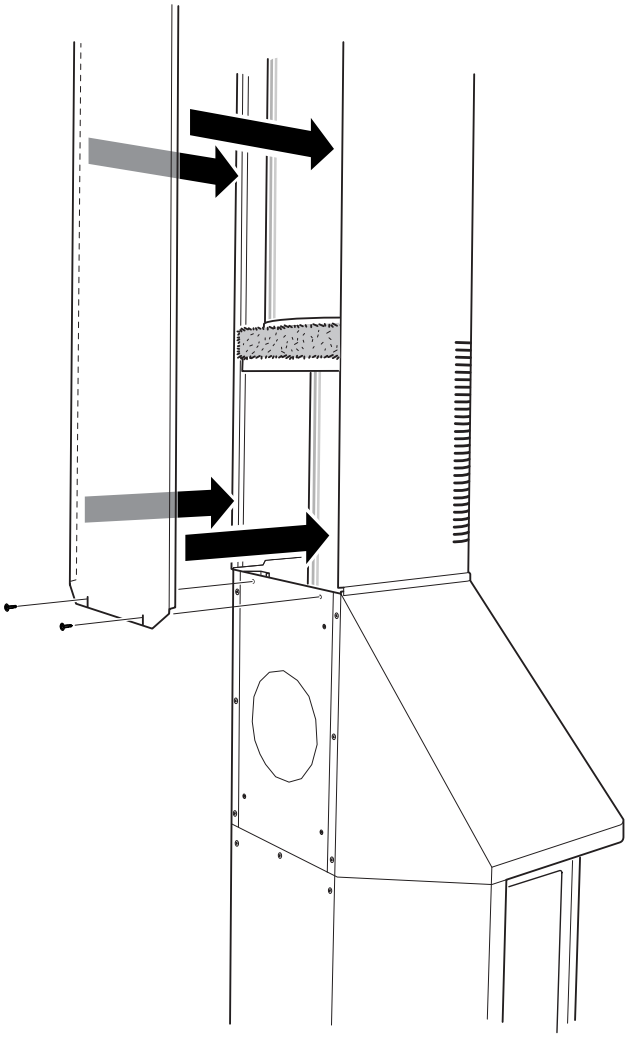

Смонтируйте один или несколько модулей дымохода перед тем, как будете монтировать кожух. Поднимите кожух дымохода вверх до балок и затем осторожно опустите в направляющий элемент на камине. Изолирующая пластина должна уплотнять кожух дымохода и не допускать, чтобы теплый воздух поднимался к потолку.

Смонтируйте задний элемент к кожуху дымохода, введя выпуклые края в кромку на кожухе и одновременно фиксируя захват в верхнем крае. В нижнем крае задний элемент привинчивается к камину.

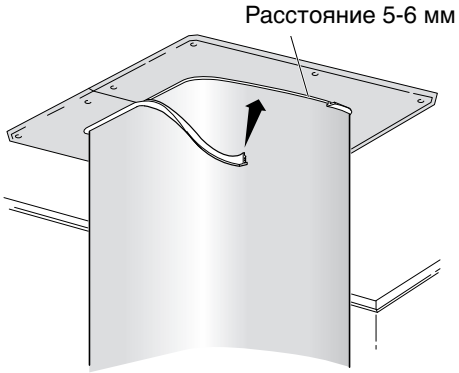

Привинтите уплотнение потолка так, чтобы до кожуха дымохода оставалось расстояние в 5-6 мм. Проверьте плотность прилегания к потолку. Прижмите резиновую прокладку в канавку вокруг кожуха дымохода. Уплотните и изолируйте над уплотнением потолка в балках изолирующими пластинами.

Подключение сзади к кирпичному дымоходу

Отметьте центр отверстия дымохода в стене дымового канала. Проделайте отверстие диаметром примерно в 180 мм и зафиксируйте соединительную втулку специальным огнеупорным раствором (не входит в поставку).

Проверьте, чтобы высота подключения дымохода совпадала с высотой трубы подключения, выходящей из камина. Дайте раствору высохнуть перед тем, как будете подключать дымоход к камину.

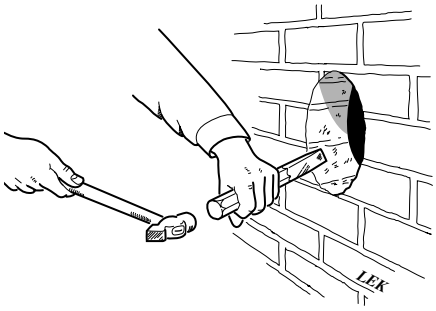

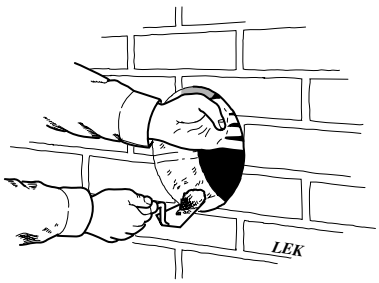

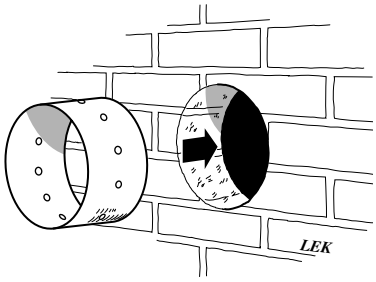

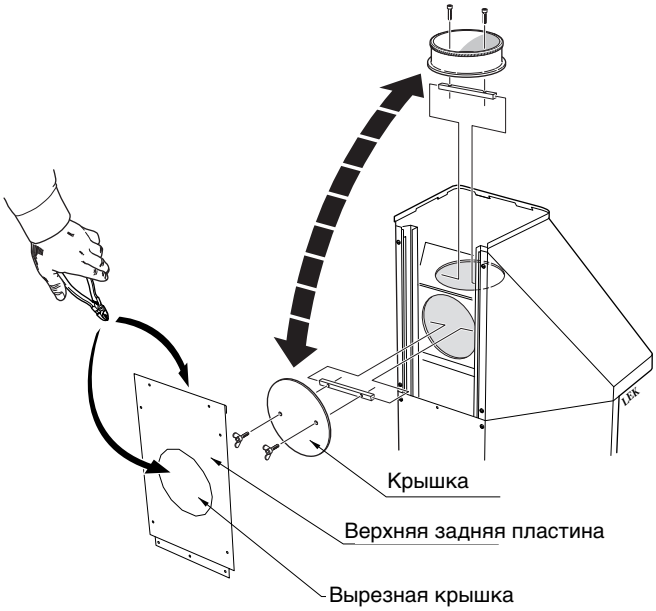

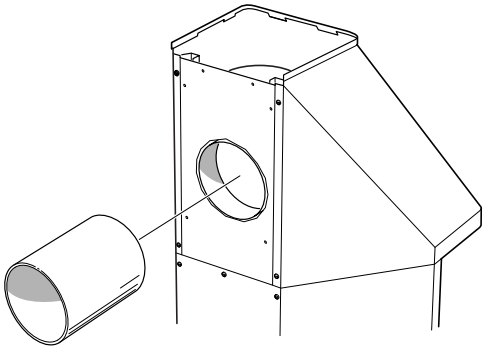

Вырежьте отмеченное отверстие на заднем элементе. При поставке, камин подготовлен для подключения дымохода сверху. При подключении сзади в заднем элементе камина, втулку и крышку следует поменять местами.

Соединительная труба надевается на втулку. Следите за тем, чтобы прокладка не вышла из своего положения. Если имеется наружное уплотнение, пользуйтесь замазкой для котлов.

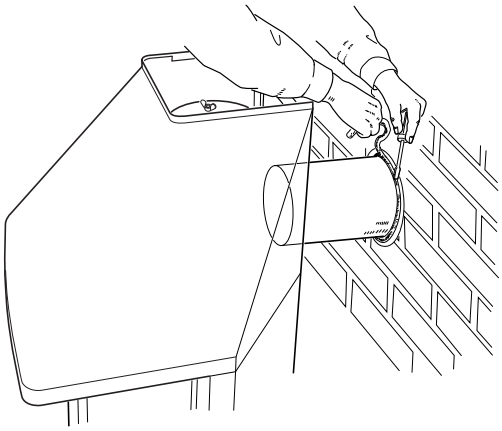

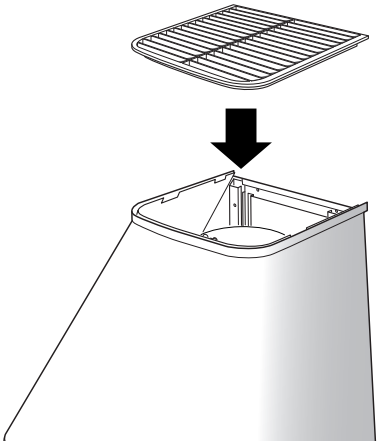

Уплотните специальным шнуром пространство между втулкой в кирпичной стене и соединительной трубой.

Установите решетку выхода горячего воздуха в направляющем элементе колпака камина.

Монтаж верхнего колена

Втулка в стене монтируется как показано на странице 11. Смонтируйте временно соединительную трубу на камине, чтобы определить высоту отверстия в стене.

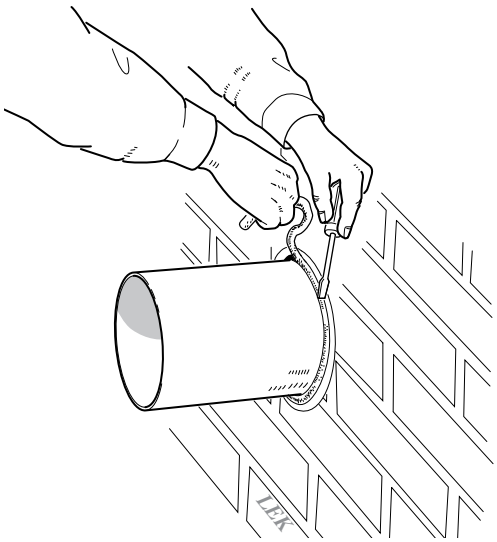

Отрегулируйте длину соединительной трубы и вставьте её во втулку в стене. Уплотните специальным шнуром пространство между втулкой внутри кирпичной стены и соединительной трубой.

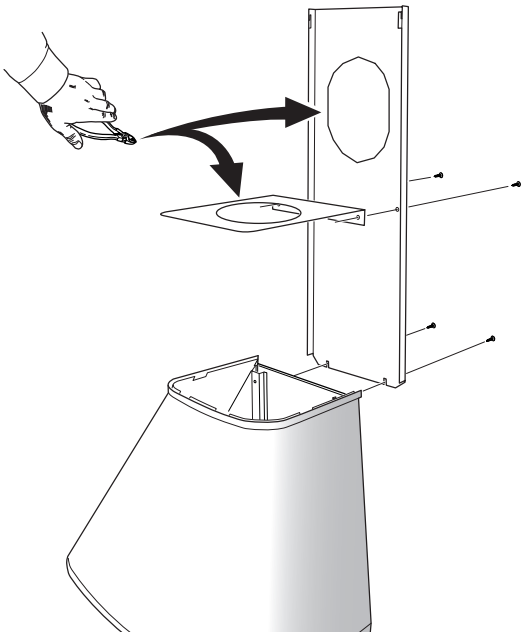

Вырежьте крышку на заднем элементе и на уплотняющей пластине и затем соедините винтами задний элемент и уплотняющую пластину.

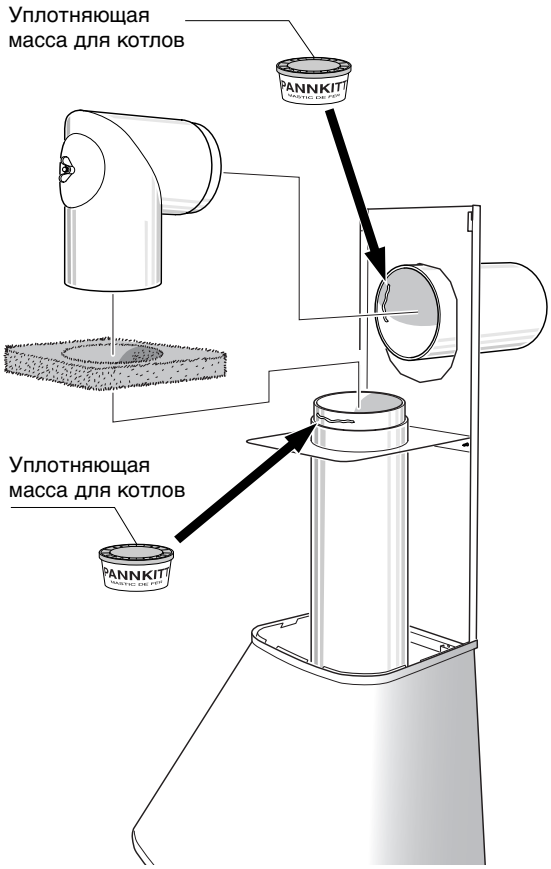

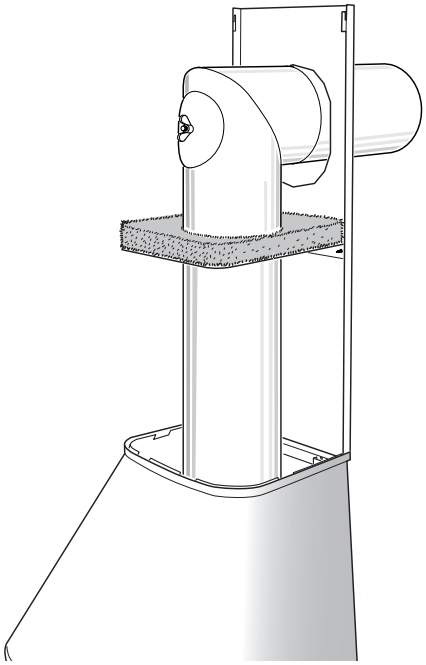

Привинтите заднюю пластину в задней части камина. Соединительная труба надевается на втулку. Следите за тем, чтобы прокладка не вышла из своего положения. Если имеется наружное уплотнение, пользуйтесь замазкой для котлов. Наложите изолирующую пластину на уплотняющий элемент.

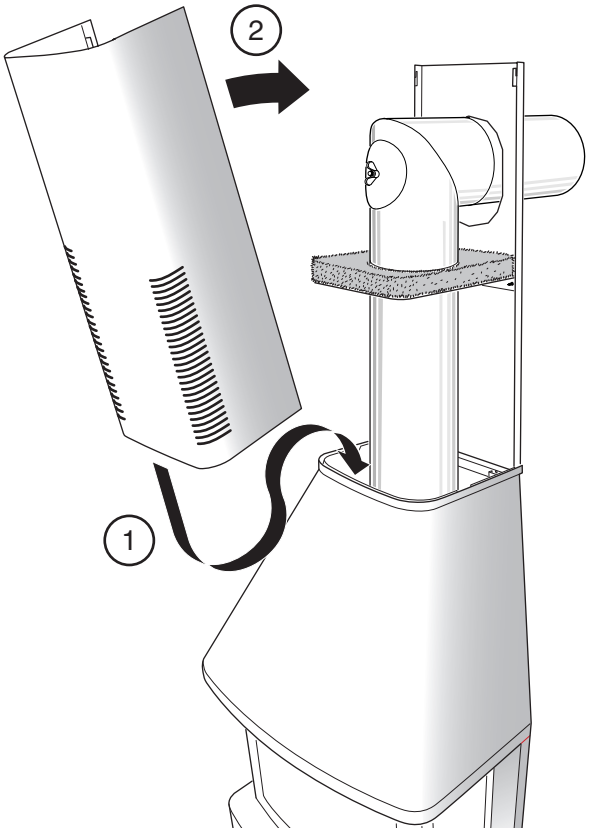

Осторожно установите кожух дымохода в направляющие на колпаке камина и введите выгнутые края на задней пластине в кромку на кожухе дымохода.

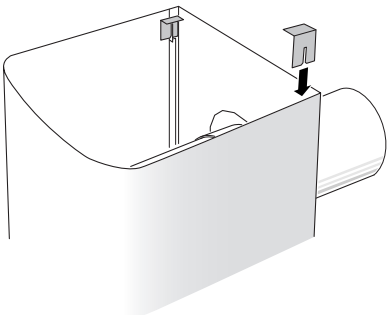

Верхний край задней пластины фиксируется стопорной шайбой.

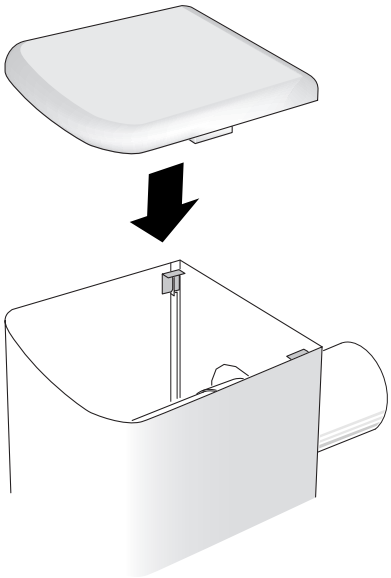

Установите в конце стеатитовую плиту сверху на кожухе дымохода.

Для облегчения доступа при чистке дымохода, кожух дымохода должно быть возможным перемещать вниз. Снимите в начале верхнюю пластину и стопорную шайбу. Кожух дымохода можно будет затем легко снять.

Монтаж стеатитового фриза

Опустите царгу фриза, потянув её вперед. Установите плиты на полку, как показано на иллюстрации. Плиты могут лежать свободно на полке или быть приклеены силиконовым клеем (не входит в поставку).

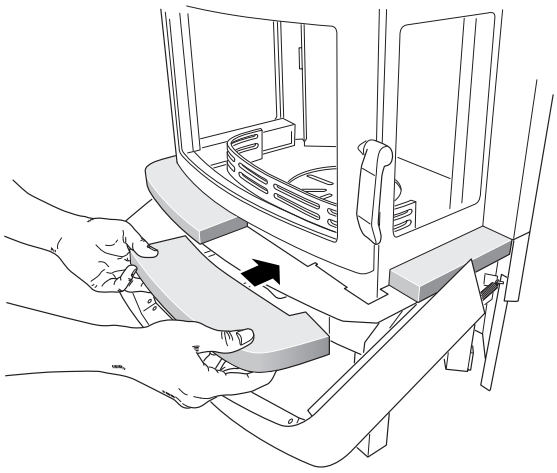

Монтаж дополнительного бокового стекла

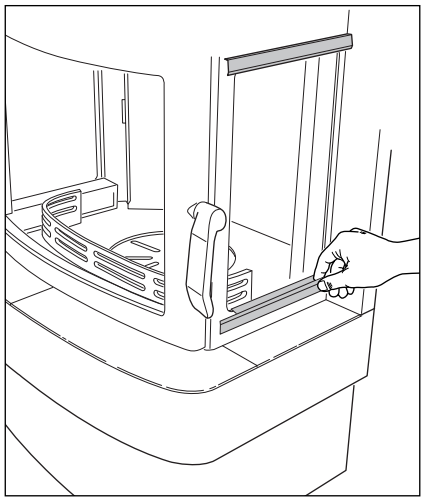

Зафиксируйте держатели стекол вокруг металлического края около верхнего и нижнего края бокового стекла.

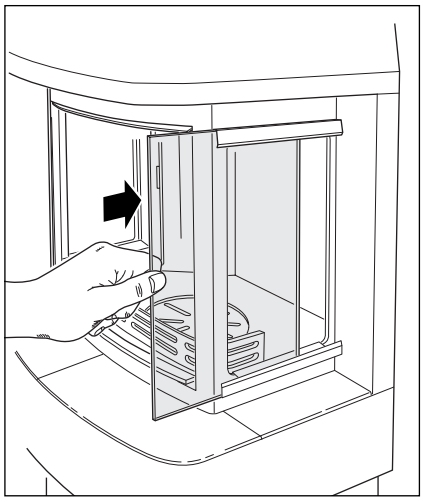

Введите затем стекло в желобок и вплотную к задней пластине.

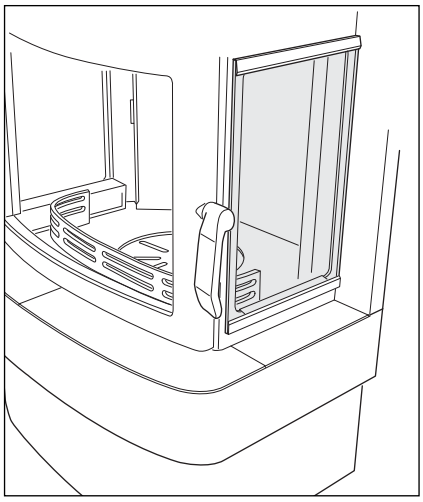

Как правильно топить

Рекомендуемый расход дров при нормальной топке - 2 кг в час. Максимальный допустимый расход дров не должен превышать 3,5 кг в час. Для топки можно использовать большинство пород дерева, но лучше всего топить дровами из лиственных пород, они горят более спокойно. Важно, чтобы дрова были сухими, и соответствующего размера, примерно 25-35 см по длине и 7-9 см по диаметру. Всегда открывайте и закрывайте люк медленно и осторожно, чтобы не выходил дым при изменении давления в топке.

1. Откройте заслонку камеры сгорания, передвинув ось заслонки вправо.
2. Положите газеты или запальный блок, и примерно 3-3,5 мелко наколотых дров посредине в топке. Дрова следует всегда класть горизонтально и накрест, чтобы между ними проходил воздух.
3. Зажгите огонь.
4. Задвиньте дверцы, не закрывая их полностью. Примерно через 10-15 минут, когда огонь хорошо разгорится, закройте дверцы.
5. Когда дрова перегорят и останется жар, положите еще 3-4 полена, общим весом примерно в 2–2,5 кг.

При вытягивании ручки регулировки, решетка поддувала открывается. Решетку поддувала следует открываться лишь на короткое время, когда Вы подкладываете дрова, чтобы дрова быстрее загорелись или чтобы зола упала в короб. Если решетка поддувала будет открыта постоянно во время топки, то камин и дымоход могут быть повреждены, по причине чрезмерного нагревания.

Важно! Важно, чтобы дрова загорались быстро. Топка с использованием пиротехнических средств дает сильный дым и в худшем случае может быстро закупорить дымоход, что повредит и камин. Чтобы дрова загорались быстро, откройте решетку поддувала на короткое время когда Вы подкладываете дрова в топку или оставьте дверцы приоткрытыми, пока дрова не загорятся.

Важно!

Внимательно прочитайте отдельную инструкцию/инструкцию по топке перед тем, как разводить огонь.

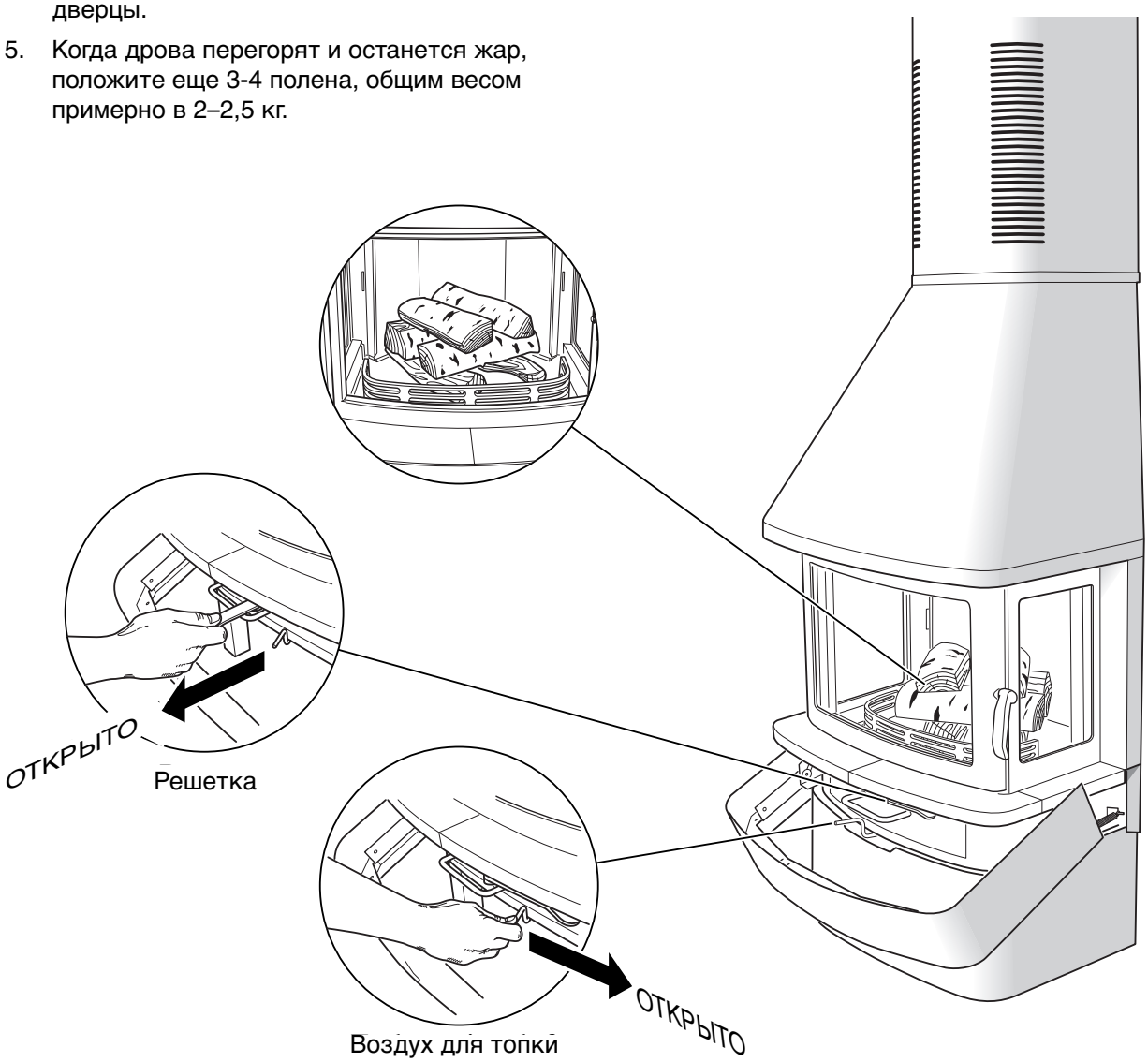

NIBE
BRASVÄRME

NIBE AB/NIBE Brasvärme ● Box 134 ● SE-285 23 Markaryd
www.nibe.se